平成29年度　第14回　佐世保地区総合バドミントン選手権大会【一般の部】

一般女子ダブルス １ブロック	原田 俣村	村上 佐野	吉村 大石	西村 徳永	勝敗	順位
原田 萌未 俣村 鈴 (長崎国際大学)		○ 30-13	○ 30-10	○ 30-11	M 3-0 G 3-0 P 90-34	1
村上 真唯 佐野 麻佳 (佐世保商業高校)	× 13-30		○ 30-21	○ 30-18	M 2-1 G 2-1 P 73-69	2
吉村 亜裕美 (スマイル) 大石 茉未 (Seele)	× 10-30	× 21-30		○ 30-21	M 1-2 G 1-2 P 61-81	3
西村 柚香 徳永 菜々恵 (佐世保西高校)	× 11-30	× 18-30	× 21-30		M 0-3 G 0-3 P 50-90	4

一般女子ダブルス ２ブロック	大谷 山田	柳田 下釜	吉福 磯兼	志賀 中島	勝敗	順位
大谷 遥 山田 有莉奈 (カッキンズ)		○ 30-15	○ 30-12	○ 30-20	M 3-0 G 3-0 P 90-47	1
柳田 朋子 下釜 九美 (アローズ)	× 15-30		○ 30-21	× 27-30	M 1-2 G 1-2 P 72-81	3
吉福 美紀 磯兼 佳奈 (長崎国際大学)	× 12-30	× 21-30		× 19-30	M 0-3 G 0-3 P 52-90	4
志賀 未南乃 中島 実優 (佐世保北高校)	× 20-30	○ 30-27	○ 30-19		M 2-1 G 2-1 P 80-76	2

一般女子ダブルス ３ブロック	森山 西川	山口 畑原	筒井 小田代	北村 徳田	勝敗	順位
森山 三奈史 西川 美香 (アローズ)		× 26-30	○ 30-24	○ 30-12	M 2-1 G 2-1 P 86-66	2
山口 安美 畑原 愛花 (聖和女子学院高校)	○ 30-26		○ 30-29	○ 30-16	M 3-0 G 3-0 P 90-71	1
筒井 光子 小田代 ルミ (スマイル)	× 24-30	× 29-30		○ 30-24	M 1-2 G 1-2 P 83-84	3
北村 風優 徳田 琳子 (佐世保北高校)	× 12-30	× 16-30	× 24-30		M 0-3 G 0-3 P 52-90	4

一般女子ダブルス ４ブロック	古場 金子	吉永 河本	川下 髙原	岩渕 前田	勝敗	順位
古場 奈穂子 金子 亜希子 (スマイル)		○ 30-22	× 28-30	○ 30-17	M 2-1 G 2-1 P 88-69	2
吉永 彩夏 河本 薫 (長崎国際大学)	× 22-30		× 25-30	○ 30- 7	M 1-2 G 1-2 P 77-67	3
川下 由利亜 髙原 伶奈 (聖和女子学院高校)	○ 30-28	○ 30-25		○ 30-20	M 3-0 G 3-0 P 90-73	1
岩渕 新菜 前田 凛 (佐世保東翔高校)	× 17-30	× 7-30	× 20-30		M 0-3 G 0-3 P 44-90	4

一般女子ダブルス 決勝トーナメント

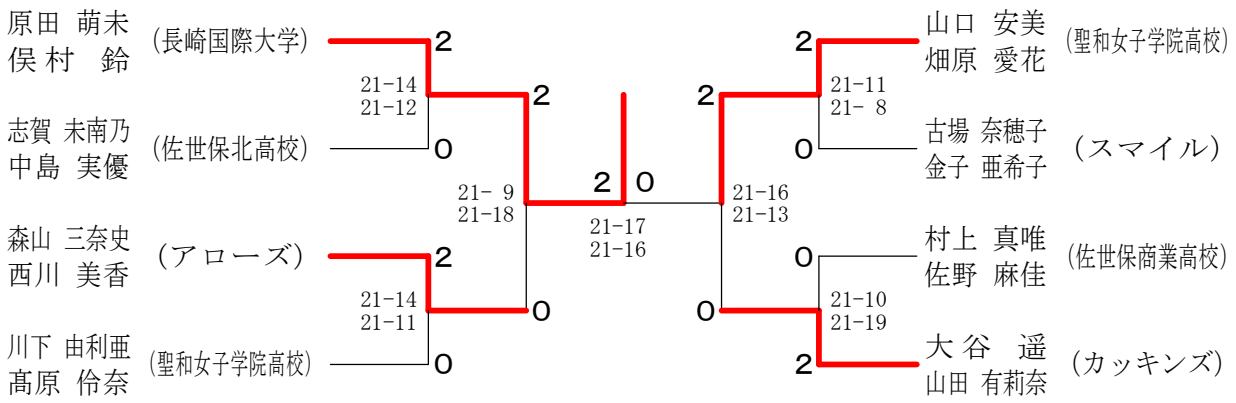
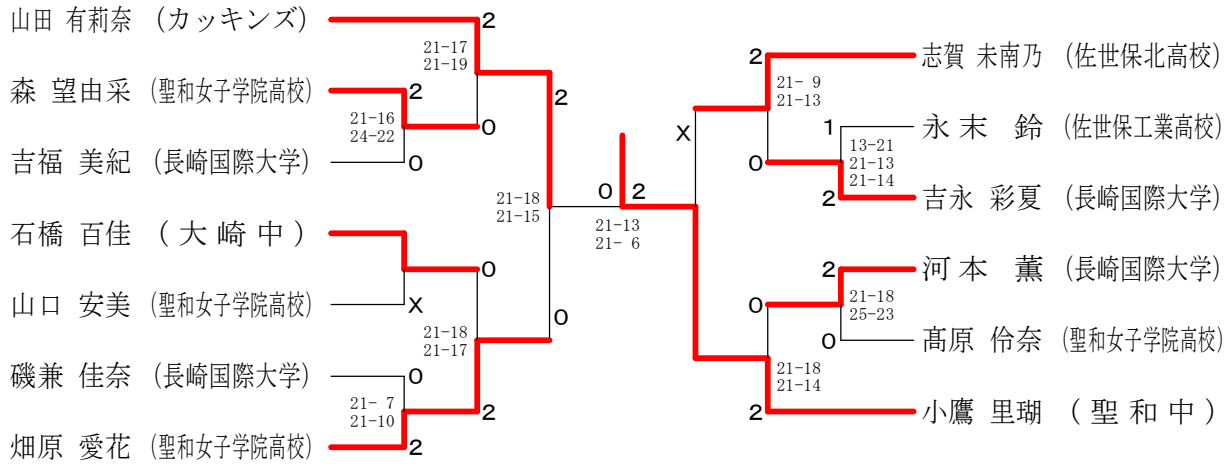
一般女子シングルス